WIN N CARE

# LUNA® X5

## BENUTZERHANDBUCH (DE)

## LUNA® X5 DECKENLIFTER

**Wichtige Informationen**
Die Bedienungsanleitung sollte vor der Verwendung des Produkts gelesen werden.

Das Benutzerhandbuch richtet sich an alle Personen, die mit der Nutzung, Wartung und Wartung der LUNA® X5 befasst sind.

Ausführung: 0
Datum: 15-10-2024
Scannen Sie den QR-Code, um weitere Informationen zu erhalten

# INHALT


**1 VORWORT 4**

1.1 Inhalt 4

1.2 Glossar 4

1.3 Erklärung des Symbols 4

1.4 Markierung 5

**2 ZWECK, SICHERHEIT UND VERWENDUNG 5**

2.1 Zweck und Verwendung 5

2.2 Wesentliche Leistung 6

2.3 Kontraindikationen 6

2.4 Sicherheitshinweise 7

2.5 Vor Gebrauch prüfen 8

2.6 Terminologie 9

2.7 Auspacken 9

2.8 Transport und Lagerung 10

**3 INSTALLATION UND BETRIEB 10**

3.1 Montage des Gleissystems 10

3.2 An- und Abkoppeln der LUNA® X5 10

3.3 Montage und Demontage der Spreizstange 13

3.4 Piktogramme und Funktionen 15

3.5 Bedienung 17

3.6 Betriebssicherheitsfunktionen 17

3.7 Aufladung 18

**4 MIT DER LUNA® X5 19**

4.1 Verwendung von Anschlagmitteln 19

4.2 Leitfaden für den Transfer 21

4.3 Verwendung der LUNA® X5 in einer Dusch- oder Badeumgebung 22

**5 INSTANDHALTUNG 23**

5.1 Reinigung 23

5.2 Lagerung 23

**6 CHECK, GARANTIE UND FEHLERBEHEBUNG 23**

6.1 Jährliche Inspektion 23

6.2 Fehlerbehebung 26

6.3 Technische Daten 29

6.4 Dimensionen 29

**7 UMWELT UND QUALITÄT 30**

7.1 Erwartete Lebensdauer 30

7.2 Beseitigung 30

7.3 Batterie 30

7.4 Qualitätszertifizierungen 30

**8 ZUBEHÖR 31**

**9 EMV-Daten 35**

# 1 VORWORT

## 1.1 Inhalt

**Lesen Sie diese Bedienungsanleitung gründlich durch, bevor Sie die LUNA® X5 verwenden!**

Um eine ordnungsgemäße Verwendung und Wartung der LUNA® X5 zu gewährleisten, ist es wichtig, dass Sie diese Bedienungsanleitung sorgfältig lesen.

Die Informationen in diesem Handbuch dienen dazu, mögliche Verletzungen zu vermeiden und sicherzustellen, dass das Produkt Ihren Erwartungen entspricht.

Wir streben eine hohe Kundenzufriedenheit an, und ein Teil davon besteht darin, sicherzustellen, dass Sie mit Ihrem Produkt vertraut sind.

Das Benutzerhandbuch behandelt folgende Themen:

- Woraus das Produkt besteht.
- Wofür das Produkt verwendet wird.
- Wer kann das Produkt verwenden?
- So stellen Sie sicher, dass das Produkt ordnungsgemäß verwendet wird.
- So stellen Sie sicher, dass das Produkt ordnungsgemäß gewartet wird.
- So beheben Sie die häufigsten Fehler, die auf dem Produkt auftreten können.
- Informationen über Garantie, technische Daten, Reinigung und ordnungsgemäße Entsorgung des Produkts.

## 1.2 Glossar

In diesem Benutzerhandbuch werden die folgenden Begriffe verwendet, um die Bedeutung der schriftlichen Anweisungen zu verdeutlichen und zu betonen:

| | | | |
|---|---|---|---|
| BEMERKEN! | Achten Sie auf. | WARNUNG! ⚠ | Eine Botschaft, dass es unangenehme Folgen haben kann, auf eine bestimmte Art und Weise zu handeln oder nicht zu handeln. |

## 1.3 Erklärung des Symbols

Die folgenden Symbole erscheinen während der Verwendung des Produkts und haben die folgende Bedeutung:

| | | | |
|---|---|---|---|
| | Das Produkt muss recycelt werden, wo es möglich ist | | Typ B, bezeichnet Teile, die im Allgemeinen nicht leitend sind. Diese Teile können mit Masse verbunden werden und der Benutzer kann sofort von dem Teil gelöst werden. Gemäß IEC 60601-1 |
| ⎓ | Gleichstrom | | Weitere Informationen finden Sie in der Bedienungsanleitung |
| ⧈ | Doppelt isoliert | SWL | Sichere Arbeitslast (SWL) = (Benutzer + Anschlagmittel) |

| | | | |
|---|---|---|---|
| | Herstellersymbol, zeigt den Hersteller von medizinischen Geräten an | CE | Konformität mit den geltenden EU-Verordnungen |
| MD | Medizinprodukt gemäß Verordnung (EU) 2017/745 | REF | Katalognummer des Herstellers zur Identifizierung des Medizinprodukts |
| | Produktionsdatum, das Datum, an dem das Medizinprodukt hergestellt wurde | SN | Seriennummer des Herstellers zur Identifizierung bestimmter Medizinprodukte |
| UDI | Unique Device Identifier, Träger, der für Menschen lesbare Informationen über das einzigartige Produkt enthält | ISO | Internationale Organisation für Normung, Organisation, die ISO-Zertifizierungen anbietet, wenn das Unternehmen die regulatorischen Anforderungen der Norm erfüllt |

## 1.4 Markierung

Das Etikett befindet sich auf der Rückseite der LUNA® X5 und zeigt die folgenden Informationen gemäß der EU-Gesetzgebung (MDR 2017/745) an:

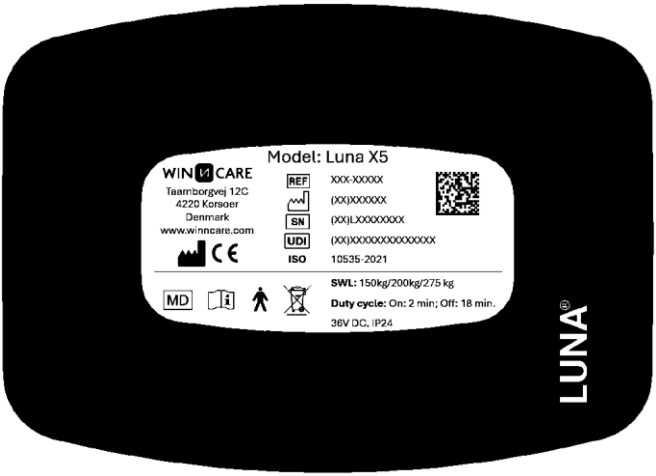


# 2 ZWECK, SICHERHEIT UND VERWENDUNG

## 2.1 Zweck und Verwendung

*Die LUNA® X5 im Überblick:*

- Ist für die Verlegung von Personen mit eingeschränkter Mobilität in Pflegeeinrichtungen und in der häuslichen Pflege bestimmt. Entweder im Sitzen oder im Liegen (siehe Abschnitt 4.2).

- Ist von Personen zu verwenden, die über eine entsprechende Ausbildung oder Ausbildung im Umgang mit dem Deckenheber verfügen.
- Kann sowohl als Deckenförderzeug als auch als tragbares Hebezeug in tragbaren Portal- und fest installierten Schienensystemen eingesetzt werden.
- Optionale Ausstattungen können angeschlossen werden, indem die serienmäßige Seitenwand am Deckenheber durch eine Seitenwand mit externem Ausgang ersetzt wird. Das Anbringen des Panels mit Ausgang und das Anschließen des entsprechenden Steckers ist in der Bedienungsanleitung des jeweiligen Zusatzgeräts beschrieben, das verwendet werden soll.
- Kann leicht von den Gleissystemen getrennt und wieder angeschlossen werden, so dass es nach gründlicher Reinigung von mehreren Benutzern verwendet werden kann (Abschnitt 5.1).

## 2.2 Wesentliche Leistung

Verwendungszweck: Zum Heben und Senken des Benutzers.
Wenn die LUNA® X5 ausfällt, kann der Benutzer immer mit dem Notabsenkknopf abgesenkt oder mit dem Notabsenkschlüssel ohne Antrieb abgesenkt werden. (siehe Abschnitt 3.6).

Die LUNA® X5 wurde entwickelt, um die höchsten Standards an Sicherheit und Haltbarkeit zu erfüllen. Mit einer Korrosionsklassifizierung von C1 nach ISO 12944-5:2019 ist es ideal für den Einsatz in wenig korrosiven Umgebungen. Dadurch wird sichergestellt, dass das Produkt mit minimalem Wartungsaufwand in gutem Zustand bleibt. Es ist wichtig, die Empfehlung von Winncare zu befolgen, alle 6 Monate in aggressiven Umgebungen zu warten, um die Sicherheit und den Zustand des Deckenlifters ohne Korrosionsschäden zu erhalten (siehe Abschnitt 6.1).

## 2.3 Kontraindikationen

WARNUNG!
Stellen Sie sicher, dass alle Kontraindikationen verstanden und angesprochen werden, um potenzielle Risiken zu vermeiden.

Bei der Verwendung der LUNA® X5 gibt es die folgenden Kontraindikationen, die Sie beachten sollten:

- Die körperliche und geistige Verfassung der Benutzer:
  Gibt es schwerwiegende medizinische oder psychologische Erkrankungen, die verhindern, dass eine Übertragung durchgeführt werden kann, ohne dem Benutzer weiteren Schaden zuzufügen?

WARNUNG!
Wenden Sie sich bei Zweifeln an den Gesundheitszustand des Benutzers immer an einen Arzt.

- Gewichtsbeschränkungen:
  Wird die Tragfähigkeit des Deckenlifters, der Schienen und der Anschlagmittel eingehalten?
  (Siehe Abschnitt 2.4).

- Aus- und Weiterbildung:
  Verfügt die Person, die den Deckenlifter verwendet, über die richtige Schulung oder Ausbildung, um Verletzungen und Unfälle zu vermeiden? (Siehe Abschnitt 2.5).
- Umgebungsbedingungen:
  Wird der Deckenlift in einer für sein Design geeigneten Umgebung installiert oder wird er in einer aggressiveren Umgebung wie einer chlorierten oder feuchten Umgebung installiert, die besondere Aufmerksamkeit erfordert? (Siehe Abschnitte 2.2, 4.3, 5.2 und 6.1).
- Regelmäßige Wartung:
  Wurden regelmäßige Wartungen und Inspektionen durchgeführt, um das Risiko von Fehlfunktionen und Unfällen zu verringern?

## 2.4 Sicherheitshinweise

BEMERKEN! Lesen Sie die Sicherheitshinweise sorgfältig durch, bevor Sie das Produkt verwenden

- Alle Teile müssen gemäß dieser Anleitung korrekt montiert werden.
- Es dürfen keine Verschleißerscheinungen oder Beschädigungen am Deckenlifter, am Hebegurt, am Schienensystem oder an der Schlinge vorhanden sein.
- Beginnen Sie NIEMALS mit dem Heben, wenn ein Defekt festgestellt wird (ungewöhnliche Geräusche, lose Halterungen usw.) In solchen Fällen muss der Deckenheber sofort außer Betrieb genommen und Ihr Händler oder Winncare kontaktiert werden.
- Die Tragfähigkeit der LUNA® X5 ist standardmäßig auf 200 kg (440 lbs) SWL (sichere Arbeitslast) eingestellt, aber das gleiche Hubmodul kann auf eine Tragfähigkeit von 150 kg (330 lbs) oder 275 kg (606 lbs) umgestellt werden. Wenn der Deckenzug zusammen mit anderen Komponenten in Transfersituationen, wie z. B. Anschlagmitteln und Schienensystemen, eingesetzt wird, ist es immer das Bauteil mit der GERINGSTEN Tragfähigkeit, das die Grenze für das maximale Gewicht festlegt.
  (Siehe Abschnitt 3.1).

WARNUNG!
Achten Sie immer darauf, dass die Komponenten für die Transfersituation für die gleiche Tragfähigkeit wie das Hubmodul ausgelegt/eingebaut sind!

- Achten Sie beim Anbringen von Anschlagmitteln darauf, dass der Deckenheber und die Spreizstange den Benutzer nicht treffen.
- Bei der Verwendung der LUNA® X5 muss immer eine Person mit einschlägiger Ausbildung oder Schulung im Bereich der Deckenlifter-Transfers anwesend sein.
- Stellen Sie sicher, dass die Umgebung frei ist, dass die Spreizstange und der Deckenheber den Benutzer nicht treffen und achten Sie generell darauf, den Benutzer oder die Pflegekraft nicht zu verletzen.
- Heben Sie den Benutzer niemals höher als für die Übertragung erforderlich.

- Gemäß EMC 60601-1-2, Abschnitt 5.2.1. Elektrische Störungen durch tragbare HF-Kommunikationsgeräte, einschließlich Antennen, können medizinische elektrische Geräte beeinträchtigen und sollten nicht in einem Mindestabstand von 30 cm (12 Zoll) von der LUNA® X5 verwendet werden. Wenn eine solche Verwendung erforderlich ist, sollten diese Geräte und andere Geräte überwacht werden, um sicherzustellen, dass sie normal funktionieren.

## 2.5 Vor Gebrauch prüfen

Der Besitzer der LUNA® X5 ist dafür verantwortlich, dass der Deckenheber und jegliches Zubehör vor der Verwendung auf Folgendes überprüft wird:

- Die Person, die den Deckenheber benutzt, verfügt über eine entsprechende Ausbildung oder Ausbildung im Umgang mit dem Deckenlifter.
- Der Deckenzug wird mit Schienensystemen verwendet, die von Winncare hergestellt oder zugelassen wurden.
- Dass die Installation des Systems von Installateuren durchgeführt wird, die von Winncare autorisiert sind.
- Der Deckenlifter ist ausschließlich mit Spreizstangen von Winncare ausgestattet.
- Dass das Hebemittel für die spezifische Übergabe geeignet ist. (Spezifische Informationen finden Sie in der Tragetuchbroschüre).
- Der Deckenlifter ist für den Einsatz bei normalen Temperaturen (+2 °C/35,6 °F bis +40 °C/104 °F) und relativer Luftfeuchtigkeit (40 – 90 %) vorgesehen.
- Wenn der Deckenheber in der Nähe eines Duschsystems oder einer Badewanne eingesetzt wird, ist darauf zu achten, dass der Deckenheber nicht unter Wasser steht (siehe Abschnitt 4.3).
- Die Luna wurde der erweiterten jährlichen Inspektion unterzogen, wenn sie in chlorhaltigen oder anderen aggressiven Umgebungen installiert wird (siehe Abschnitt 6.1).

### Sicherheits-Check:

- Der Hebegurt am Deckenlifter muss auf Verschleiß oder Beschädigung überprüft werden. Gibt es Hinweise auf einen Defekt, muss der Deckenheber außer Betrieb genommen werden.
- Prüfen Sie, ob der Not-Aus funktioniert. Nach Betätigung des Not-Halts setzen Sie diesen wieder zurück, indem Sie die Reset-Taste (11) 5 Sekunden lang gedrückt halten (siehe Abschnitt 3.4).
- Überprüfen Sie die Auf-/Ab-Funktion. Bei ungewöhnlichen Geräuschen muss der Deckenheber außer Betrieb genommen werden, bis er von qualifiziertem Personal überprüft wurde.
- Achten Sie bei der Überprüfung der Auf-/Ab-Funktion darauf, dass sich das Band nicht faltet oder verdreht. Prüfen Sie auch, ob der Gurt frei in den Deckenlifter läuft.
- Überprüfen Sie das Hebemittel auf Beschädigungen und achten Sie dabei besonders auf die Hebebänder. Wenn ein Defekt festgestellt wird, darf das Hebeband nicht verwendet werden.

(Weitere Informationen finden Sie in der Bedienungsanleitung für die jeweils verwendete Schlinge).

- Bei Zweifeln an der Verwendung des Deckenlifters oder Hebegurts kann Winncare für Beratung und Anleitung kontaktiert werden.

## 2.6 Terminologie

| LUNA® X5 montiert mit Gurt in Schiene | Beschreibung | LUNA® X5 direkt in der Schiene montiert |
|---|---|---|
| | 1. Schienensystem<br>2. Bajonett-Sockel<br>3. Bajonett-Befestigungspunkt<br>4. Riemen<br>5. Tragegriff<br>6. Manuelles Notabsenken<br>7. Frontplatte mit Funktionstasten und Anschluss der Handbedienung<br>8. Bajonett-Befestigungspunkt<br>9. Bajonett-Sockel<br>10. Verteilereisen<br>11. Haken für die Hebegurte | 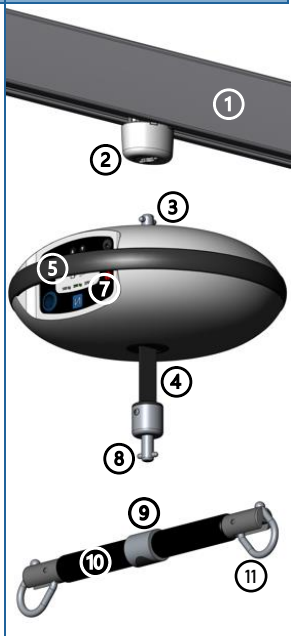 |

## 2.7 Auspacken

Beim Auspacken muss überprüft werden, ob alle Teile vorhanden und unbeschädigt sind. Wenn der Verdacht auf Beschädigungen oder fehlende Teile besteht, wenden Sie sich an Ihren Händler oder an Winncare.

Inhalt der Box:

1) LUNA® X5
2) Benutzerhandbuch

## 2.8 Transport und Lagerung

Es wird empfohlen, die LUNA® X5 in der Originalverpackung zu transportieren und zu lagern, um Schäden am Produkt zu vermeiden.

Der Deckenlifter hält einer Transporttemperatur von (-10 bis +40°C) und einer relativen Luftfeuchtigkeit von (20% - 80%) stand.

# 3 INSTALLATION UND BETRIEB

## 3.1 Montage des Gleissystems

Das Schienensystem muss gemäß der Installationsanleitung von Winncare installiert werden.

Die Installationsanleitung kann bei Winncare erworben werden.

## 3.2 An- und Abkoppeln der LUNA® X5

Die LUNA® X5 kann auf zwei verschiedene Arten montiert werden, um den spezifischen Anforderungen gerecht zu werden. Die Entscheidung über die Montagemethode wird in Absprache zwischen dem Käufer und Winncare bzw. dem Händler von Winncare getroffen.

WARNUNG!
Beachten Sie, dass die LUNA® X5 5.2 kg (11,5 lbs) wiegt.

Die LUNA® X5 ist für die Montage auf eine der folgenden Arten vorkonfiguriert:

| LUNA® X5 | *Auf Schiene montiert* | *Montiert am Gurt* |
|---|---|---|
| *Montage* | 1) Heben Sie den Deckenlifter bis zur Deckenschiene an.<br>2) Drücken Sie den Deckenheber gegen den Bajonettverschluss an der Schiene und drehen Sie den Hebezeug eine Vierteldrehung im Uhrzeigersinn. Wenn er sich nicht mehr drehen lässt, wird er montiert.<br>(Abb. 3.2A).<br><br>Warnung!<br>Überprüfen Sie vor dem Gebrauch immer, ob die LUNA® X5 richtig montiert ist. | *BEMERKEN! Die* LUNA® X5*, die an einem Gurt montiert ist, kann mit einem Verlängerungsarm installiert werden. (Abb. 3.2E).*<br><br>1) Heben Sie den Gurt vom Deckenlifter bis zur Deckenschiene an.<br>2) Drücken Sie das Armband mit dem Verlängerungsarm gegen den Bajonettverschluss der Schiene und drehen Sie es um eine Vierteldrehung im Uhrzeigersinn. Wenn er sich nicht mehr drehen lässt, wird er montiert.<br>(Abb. 3.2B). |

| | | |
|---|---|---|
| | | **Warnung!**<br>Überprüfen Sie vor dem Gebrauch immer, ob die LUNA® X5 richtig montiert ist. |
| *Ablösend* | 1) Drücken Sie das Hebezeug gegen die Schiene.<br>2) Drehen Sie das Hebezeug um eine Vierteldrehung gegen den Uhrzeigersinn. Das Hebezeug ist abgenommen. (Abb. 3.2C). | ***BEMERKEN!*** *Die mit einem Gurt aufgehängte* LUNA® X5 *kann mit einem Verlängerungsarm entfernt werden. (Abb. 3.2F).*<br><br>1) Optional können Sie den Deckenlifter zunächst in eine Halterung auf einem tragbaren Tisch absenken.<br>2) Drücken Sie den Gurt gegen die Schiene und drehen Sie ihn eine Vierteldrehung gegen den Uhrzeigersinn.<br>Das Hebezeug ist abgenommen. (Abb. 3.2D). |
| *Illustration Montage* | 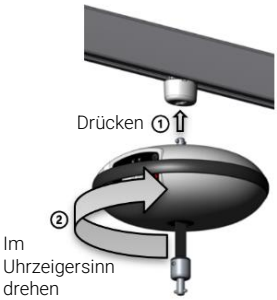 <br>Abb. 3.2A | <br>Abb. 3.2B |
| *Illustration Lösen* | 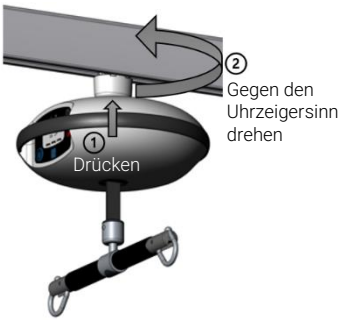 <br>Abb. 3.2C | <br>Abb. 3.2D |

Verwendung des Verlängerungsarms für die LUNA® X5 mit Gurt:

| Verlängerungsarm | *Verwendung* | *Illustration* |
|---|---|---|
| *Montage* | 1) Stecken Sie den Gurt vom Deckenheber in den Schlitz am Verlängerungsarm und klicken Sie das Bajonett in den Bajonetthalter.<br><br>2) Bringen Sie das Bajonett mit dem Ausleger bis zum Bajonettverschluss an der Schiene.<br><br>3) Schieben Sie das Bajonett nach oben und drehen Sie es eine Vierteldrehung im Uhrzeigersinn. | 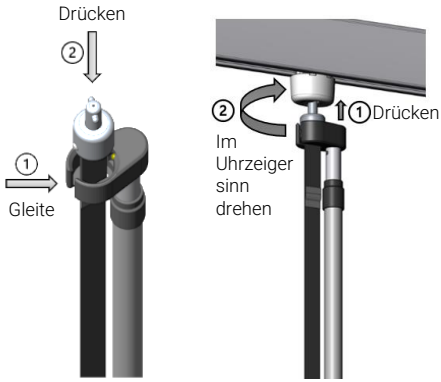 <br>Abb. 3.2E |
| *Ablösend* | 1) Halten Sie den Gurt des Deckenlifters fest und stecken Sie ihn in den Schlitz am Bajonetthalter.<br><br>2) Schieben Sie den Bajonetthalter entlang des Gurtes nach oben und setzen Sie das Bajonett hinein.<br><br>3) Schieben Sie das Bajonett nach oben und drehen Sie es eine Vierteldrehung gegen den Uhrzeigersinn.<br><br>4) Ziehen Sie das Bajonett aus dem Bajonetthalter und führen Sie das Band durch den Schlitz heraus. | 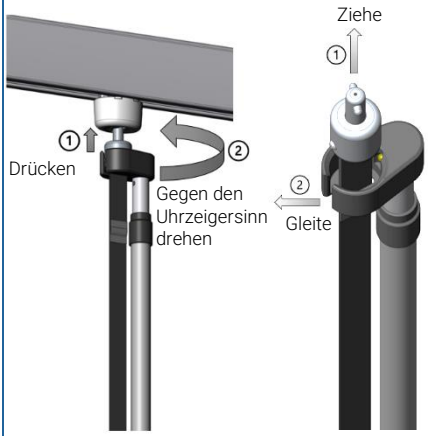 <br>Abb. 3.2F |

*Der Verlängerungsarm und der Kombitisch* LUNA® X5 *können bei Winncare erworben werden.*
*Weitere Informationen finden Sie unter der Bestellnummer in Kapitel 9, "Zubehör".*

## 3.3 Montage und Demontage der Spreizstange

BEMERKEN! Winncare hilft Ihnen bei der Auswahl und korrekten Verwendung der Spreizstange.

Je nachdem, wie die LUNA® X5 montiert ist, kann die Spreizstange auf eine der folgenden Arten befestigt werden:

| Verteilereisen | *Mit der LUNA® X5 auf Schiene montiert* | *Mit der LUNA® X5 am Gurt montiert* |
|---|---|---|
| *Montage* | 1) Heben Sie die Spreizstange bis zum Gurt an und setzen Sie sie auf den Bajonettverschluss des Gurtes.<br>2) Drücken Sie den Gurt und die Spreizstange zusammen und drehen Sie die Spreizstange eine Vierteldrehung im Uhrzeigersinn<br>Wenn er sich nicht mehr drehen lässt, wird er montiert. (Abb. 3.3A)<br><br>WARNUNG!<br>Stellen Sie vor dem Gebrauch sicher, dass es korrekt montiert ist. | 1) Heben Sie die Spreizstange bis zum Deckenheber an und setzen Sie sie auf das Bajonett.<br>2) Drücken Sie die Spreizstange nach oben und drehen Sie sie eine Vierteldrehung im Uhrzeigersinn.<br>Wenn er sich nicht mehr drehen lässt, wird er montiert. (Abb. 3.3B)<br><br>WARNUNG!<br>Stellen Sie vor dem Gebrauch sicher, dass es korrekt montiert ist. |
| *Ablösend* | 1) Fassen Sie die Spreizstange und das Bajonett des Gurtes.<br>2) Drücken Sie sie zusammen und drehen Sie die Spreizstange eine Vierteldrehung gegen den Uhrzeigersinn, bis sie demontiert ist. | 1) Drücken Sie die Spreizstange gegen den Deckenlifter.<br>2) Drehen Sie die Spreizstange eine Vierteldrehung gegen den Uhrzeigersinn, bis sie demontiert ist. |

| | | |
|---|---|---|
| *Illustration Montage* | <br>Abb. 3.3A | 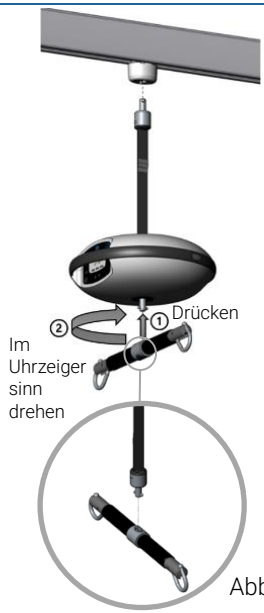 <br>Abb. 3.3B |
| *Illustration Lösen* | <br>Abb. 3.3C | <br>Abb. 3.3D |

## 3.4 Piktogramme und Funktionen

① ON

Das ON-Symbol auf der Fernbedienung leuchtet grün, wenn die Tasten nach oben (3), nach unten (4) oder zur Seite (12) gedrückt werden. Dies zeigt an, dass die Schaltflächen aktiviert sind.

② Batterie

Zeigt den Akkustand an (siehe Erläuterung in Abschnitt 3.7).

③+④ Hoch/Ab

Halten Sie eine der Tasten gedrückt, und das Hebezeug hebt / senkt sich in die ausgewählte Richtung. Lassen Sie die Taste los, um das Hebezeug zu stoppen.

⑤ Netzstecker

⑥ Notabsenkung

Wird NUR in Situationen verwendet, in denen es nicht möglich ist, den Benutzer normal abzusenken. Wenn Sie die Taste weiter drücken, wird der Benutzer sanft und sicher abgesenkt (siehe Abschnitt 3.6).

⑦ AUFHÖREN

Drücken Sie die Stopp-Taste für einen sofortigen Not-Aus. Die LED leuchtet dann rot, um anzuzeigen, dass der Not-Aus aktiviert ist. Die Not-Aus-Funktion kann deaktiviert werden, siehe (11) "Zurücksetzen".

⑧ Dienst

Das Symbol mit einem Schraubenschlüssel weist mit verschiedenen Farbcodes auf den Wartungsbedarf des Deckenlifters hin. (Lesen Sie mehr über die wiederkehrende Inspektion in Abschnitt 6.1)

Frontplatte:

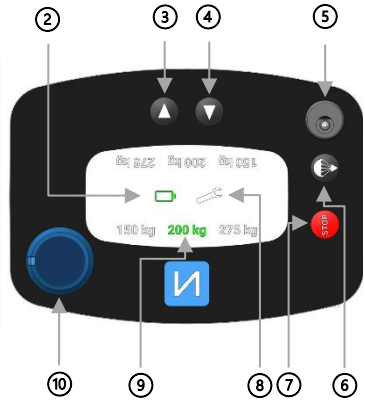


Abb. 3.4A

Handsteuerung:

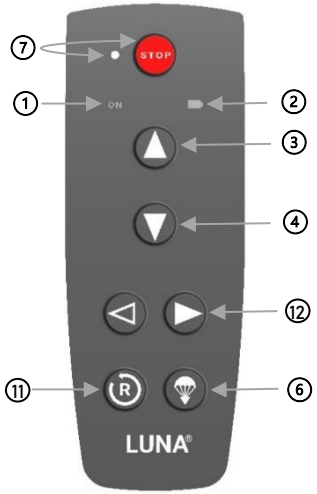


Abb. 3.4B

⑨ Gewicht

Zeigt die wählbaren Traglasten (SWL - Safe Working Load) an. Leuchtet grün, wenn das Hebezeug auf die ausgewählte Tragfähigkeit eingestellt ist. Das voreingestellte Gewicht blinkt rot, wenn die Last die gewählte Gewichtsgrenze überschreitet. In diesem Fall kann der Benutzer **aus** Sicherheitsgründen nur abgesenkt werden.
Für weitere Beschreibungen fordern Sie bitte eine Installationsanleitung an. (Siehe Abschnitt 3.1).

Abb. 3.4C

⑩ Steckdose für Handbedienung

Für einen korrekten Anschluss der Handbedienung muss der Schlitz des Steckers mit der Markierung auf der Steckdose ausgerichtet sein (Abb. 3.4C). Der Handstecker kann um 220 Grad gedreht werden, wenn der Deckenheber gedreht werden muss (Abb. 3.4D).

Abb. 3.4D

WARNUNG!
Wenn der Deckenheber umgedreht werden muss, stellen Sie sicher, dass der Stecker hinter dem Griff der LUNA® X5 positioniert ist, um eine Beschädigung des Steckers zu vermeiden.

⑪ Zurücksetzen

Wird zum Zurücksetzen des Not-Aus-Schalters verwendet.
Halten Sie die Reset-Taste 5 Sekunden lang gedrückt.
Die Not-LED erlischt und das Hebezeug ist jetzt aktiviert.

⑫ (Zusatz) Seitenteil mit ext. Ausgang + rechte/linke Tasten

Add-on-Seitenteil mit ext. Ausgang zum Anschluss von Zusatzgeräten und zugehörigen Tasten rechts/links. Diese Funktion kann für den Luna Mover Deckenlifter oder für die elektrische Spreizstange verwendet werden. Dieses Zubehör kann bei Winncare erworben werden. (Siehe Abschnitt 8).

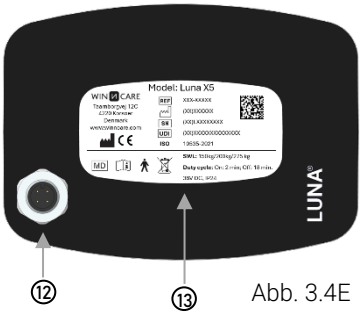


Abb. 3.4E

**BEMERKEN!** Diese Funktion ist nicht im Lieferumfang enthalten, kann aber mit dem Kauf einer Fernbedienung mit Seitentasten und einer Frontplatte mit Stecker + Kabel verwendet werden. (Siehe Abschnitt 9).

⑬ Etikett

Informationen zum Etikett finden Sie in Abschnitt 1.4.

## 3.5 Bedienung

Die LUNA® X5 ist einsatzbereit, wenn sie korrekt montiert ist und auch die Spreizstange ordnungsgemäß installiert ist.

In diesem Abschnitt wird auf die Schaltflächen aus dem vorherigen Abschnitt "Piktogramme und Funktionen" verwiesen.

Wenn die Handsteuerung an die Steckdose an der Frontplatte angeschlossen ist, startet der Deckenheber im Not-Aus-Modus (dies dient dazu, sicherzustellen, dass der Zustand des Deckenhebers vor der Verwendung beurteilt wird). Um den Not-Aus zu lösen, halten Sie "reset" (11) 5 Sekunden lang gedrückt.

Testen Sie die Auf- und Ab-Funktionen (3+4), bevor Sie den Deckenheber verwenden.

Der Deckenheber bewegt sich schneller, wenn er nicht belastet ist, um den Benutzer schnell zu erreichen. Wenn der Benutzer angehoben wird, verringert sich die Geschwindigkeit automatisch, um den Komfort und die Sicherheit für den Benutzer zu erhöhen.

## 3.6 Betriebssicherheitsfunktionen

Not-Halt (7):
Diese Funktion wird nur in Notsituationen verwendet, in denen eine unbeabsichtigte Aktion sofort gestoppt werden muss. Der Not-Aus befindet sich an der Handbedienung und an der Frontplatte des Hebezeugs. Ist der Not-Halt aktiviert, stoppen alle Funktionen und die LED an der Handbedienung über die Not-Aus-Taste leuchtet rot.

Um den Not-Halt zu deaktivieren, halten Sie die "Reset"-Taste (11) 5 Sekunden lang gedrückt.

WARNUNG!
Nach dem Betätigen des Not-Aus-Schalters ist es wichtig sicherzustellen, dass der Transfer sicher und geschützt fortgesetzt werden kann.

Notabsenkknopf (6):
Die Notabsenkung sollte nur im Notfall verwendet werden, wenn es nicht möglich ist, den Benutzer wie gewohnt abzusenken. Der Notabsenkknopf befindet sich an der Handbedienung und an der Frontplatte, die als Fallschirm dargestellt ist. Um die Notabsenkung zu aktivieren, halten Sie die Taste an der Handbedienung oder an der Frontplatte 5 Sekunden lang gedrückt. Der Deckenlifter piept weiterhin, während die Taste gedrückt gehalten wird. Nach 5 Sekunden senkt der Deckenlift den Patienten ab. Die Taste muss gedrückt gehalten werden, um den Patienten weiter abzusenken.

BEMERKEN! Wenn eine Situation eintritt, in der Sie die Handsteuerung nicht verwenden können, können Sie immer noch die Auf-/Ab-Tasten (3+4) und die Notruftaste (6) auf der Vorderseite verwenden. Ist die Handbedienung nicht mit dem Deckenlifter verbunden, gibt es keine Hold-Funktion und der Benutzer wird langsam und sicher abgesenkt. Wenn nichts funktioniert, verwenden Sie die manuelle Notabsenkfunktion, wie im nächsten Abschnitt beschrieben.

Manuelle Notabsenkung:

Fig. 1) Entfernen Sie die Notklappe an der Seite der LUNA® X5.

Fig. 2) Hinter der Notentriegelungsklappe befindet sich ein integrierter manueller Notentriegelungsschlüssel.

Fig. 3) Stecken Sie den integrierten Notschlüssel in das daneben befindliche Schraubenloch und drehen Sie den Schlüssel gegen den Uhrzeigersinn, um den Benutzer im Notbetrieb abzusenken.

Abb. 3.6A

Abb. 3.6B

Abb. 3.6C

WARNUNG!
Nach der Aktivierung der Notabsenkung ist es wichtig, das Hebezeug auf eventuelle Fehler zu untersuchen und diese zu beheben, bevor das Hebezeug wieder zum Einsatz kommt. Wenden Sie sich im Zweifelsfall an Winncare oder den Händler.

## 3.7 Aufladung

Die LUNA® X5 kann auf drei Arten aufgeladen werden:

- Durch Platzieren der Handbedienung in der Ladestation, die an an der Wand (Handbedienungshalter).
- Von einem Ladegerät im Schienensystem, das an die Steckdose im Deckenlifter angeschlossen ist.
- Von einem Ladegerät, das an eine Steckdose angeschlossen ist, und dem Netzstecker im Deckenlifter.

BEMERKEN! Das LUNA® X5 ist mit Batterien ausgestattet, die regelmäßig aufgeladen werden müssen. Winncare empfiehlt, den Deckenlifter jede Nacht oder bei Nichtgebrauch des Geräts aufzuladen.

Die LUNA® X5 ist mit einem Batteriesymbol ( ) auf der Handbedienung und der Frontplatte des Hebezeugs ausgestattet, das die folgenden Informationen über den Batteriezustand während des Gebrauchs liefert:

| Farbe der Diode | Beschreibung |
|---|---|
| Grün | • Wenn der Ladevorgang beginnt, leuchtet das Batteriesymbol auf der Handbedienung grün und das Batteriesymbol auf der Vorderseite blinkt grün.<br>  ○ Nach 2-3 Minuten hört das Blinken auf, aber der Deckenlift lädt weiter.<br>• Um den Ladezustand zu überprüfen, entfernen Sie die Handbedienung und setzen Sie sie in das Ladegerät ein.<br>  ○ Ein Dauerlicht zeigt an, dass der Deckenlift voll geladen ist. Das Licht erlischt nach 2 Minuten. |
| Gelb | • Das Batteriesymbol am Deckenhebezeug und an der Handbedienung leuchtet gelb, um anzuzeigen, dass der Akku zur Hälfte (50 %) entladen ist.<br>• Das Aufladen wird empfohlen, um eine Unterladung des Akkus zu vermeiden. |
| Rot | • Das Batteriesymbol am Deckenheber und an der Handbedienung leuchtet rot auf, um anzuzeigen, dass die Batterie auf einen kritischen Punkt gesunken ist.<br>• Das Batteriesymbol blinkt und jedes Mal wird ein akustisches Signal (ein "Piepton") ausgegeben, wenn der Deckenheber auf diesem Batteriestand verwendet wird.<br>• SOFORT aufladen und mindestens 5 Stunden lang ununterbrochen aufladen. |

**BEMERKEN!** Die LUNA® X5 kann nicht überladen werden.

# 4 MIT DER LUNA® X5

Die LUNA® X5 ist einsatzbereit, wenn alle Montageanleitungen korrekt befolgt wurden.

**BEMERKEN!** Die beiden Tragegriffe, die an der LUNA® X5 angebracht sind, werden nur für die Installation/den Transport verwendet.

## 4.1 Verwendung von Anschlagmitteln

Die LUNA® X5 Hubspreizstange ist für die Verwendung mit den Hebegurten von Winncare konzipiert. Winncare Hebegurte haben 2-6 Hebegurte und sind für Anschlagmittel mit Schlaufengurten ausgelegt.

Wenn ein Hebegurt eines nicht zugelassenen Herstellers verwendet wird oder wenn der Hebegurt nicht ordnungsgemäß an der Spreizstange befestigt ist, übernimmt Winncare keine Verantwortung für Fehler oder Unfälle. Es liegt immer in der Verantwortung der Person, die das Hebezeug benutzt, sicherzustellen, dass das Hebemittel für die Situation geeignet und richtig montiert ist.

Winncare hilft bei der Auswahl und korrekten Verwendung von Winncare Hebegurten.

BEMERKEN! Befolgen Sie immer die Bedienungsanleitung des jeweiligen Hebegurts.

## Anbringen von Anschlagmitteln an der Winncare-Spreizstange

Hygienisch kann der Haken geöffnet/geschlossen werden, ohne den Haken direkt zu berühren.

Das geht so:

(1) Halten Sie die Spreizstange mit einer Hand fest und legen Sie den Schlaufengurt um den Haken und ziehen Sie den Gurt zu sich heran (Abb. 4.1A)

Abb. 4.1A

(2) Der Schlingengurt wird in geöffneter Position über den Haken gelegt (Abb. 4.1B).

(3) Der Schlingengurt wird nach unten gezogen, so dass der Haken einrastet (Abb. 4.1C).

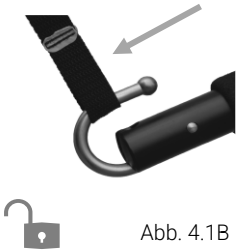

Abb. 4.1B

Die Konstruktion der Hebehaken bedeutet, dass das Gewicht des Benutzers die Haken automatisch in einer geschlossenen Position hält.

Um den Schlingengurt nach dem Anheben zu lösen, ziehen Sie ihn einfach nach oben, um den Haken zu öffnen.

Abb. 4.1C

BEMERKEN: Befolgen Sie die obigen Anweisungen, um ein Einklemmen der Finger zu vermeiden.

## 4.2 Leitfaden für den Transfer

BEMERKEN! Wichtige Informationen vor dem Heben des Patienten!

- Planen Sie den gesamten Ablauf des Aufzugs im Voraus.
- Verwenden Sie die richtige Schlinge in der richtigen Größe für den Benutzer.
- Befolgen Sie immer die Bedienungsanleitung für das verwendete Hebegurt.

WARNUNG! Achten Sie darauf, den Deckenheber oder die Spreizstange nicht auf den Benutzer abzusenken.

Platzieren der Schlinge unter dem Benutzer:

Liegeposition (z.B. Boden oder Bett):

- Rollen Sie den Benutzer auf die Seite.
- Platzieren Sie das Tragetuch in der Mitte des Rückens des Benutzers, entsprechend der Mittelmarkierung des Hebegurts.
- Rollen Sie den Benutzer auf die andere Seite und richten Sie die Schlinge in einer flachen Position auf.
- Drehen Sie den Benutzer auf den Rücken.
- Bringen Sie die Beingurte entlang der Außenseite des Oberschenkelknochens und unter den Beinen des Benutzers gemäß der Bedienungsanleitung des Hebegurts nach vorne.

Merken! Um die Beingurte bei Bedarf zu kreuzen.

- Bringen Sie die LUNA® X5 in Position über dem Patienten und senken Sie den Hebebügel parallel zu den Schultern des Benutzers auf die entsprechende Höhe ab.
- Befestigen Sie die Hebebänder an den Hebehaken und bereiten Sie das Anheben des Benutzers vor.

Sitzposition (z.B. Rollstuhl oder WC-Sitz):

- Helfen Sie dem Benutzer oder bitten Sie ihn, sich nach vorne zu lehnen.
- Platzieren Sie die Schlinge zwischen der Rückenstütze und dem Benutzer.
- Stellen Sie sicher, dass sich die Schlinge gemäß den Schlingenmarkierungen in der Mitte des Rückens des Benutzers befindet, und ziehen Sie die Schlinge nach unten, bis sie das Gesäß des Benutzers erreicht.
- Bringen Sie die Beingurte entlang der Außenseite des Oberschenkelknochens und unter den Beinen des Benutzers gemäß der Bedienungsanleitung des Hebegurts nach vorne.

Merken! Um die Beingurte bei Bedarf zu kreuzen.

- Bringen Sie die LUNA® X5 in Position über dem Patienten und senken Sie den Hebebügel parallel zu den Schultern des Benutzers auf die entsprechende Höhe ab.
- Befestigen Sie die Hebebänder an den Hebehaken und bereiten Sie das Anheben des Benutzers vor.

Der Hebevorgang:

BEMERKEN! Der Hebevorgang sollte unter Anleitung eines Umzugs- und Handhabungsexperten durchgeführt werden.

- Heben Sie den Benutzer mit der Luna-Handsteuerung vollständig von der Oberfläche ab.
- Bewegen Sie den Benutzer an die gewünschte Position.
- Beginnen Sie mit dem Absenken mit der Handsteuerung und stellen Sie sicher, dass der Benutzer die richtige Position erreicht.
- Entfernen Sie die Hebebänder vom Hebebügel, wenn der Benutzer richtig positioniert ist und kein Gewicht mehr auf den Gurten lastet.
- Entfernen Sie die Schlinge mit dem gleichen Verfahren, wie sie platziert wurde.

## 4.3 Verwendung der LUNA® X5 in einer Dusch- oder Badeumgebung

Das LUNA® X5-Gerät ist nicht wasserdicht. Montieren Sie den Deckenlifter daher immer auf der Schiene (Abb. 4.3B), wenn er in Situationen verwendet werden soll, in denen das Eintauchen in Wasser ein potenzielles Risiko darstellt.

Abb. 4.3A

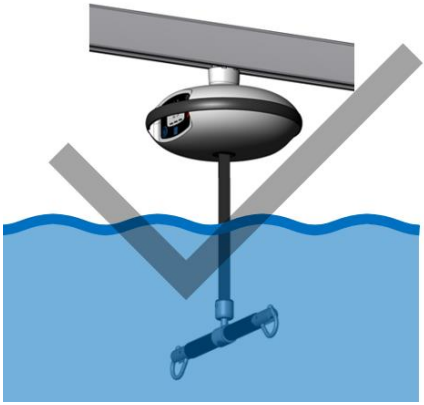

Abb. 4.3B

Das LUNA® X5-Gerät und die Handsteuerung können es tolerieren, mit Wasser besprüht zu werden. Winncare empfiehlt jedoch, den Deckenlifter wie in (Abb. 4.3B) und (Abb. 4.3E) gezeigt zu verwenden.
Wie oben beschrieben, kann es von Vorteil sein, den Deckenzug direkt auf der Schiene zu verwenden, wie in (Abb. 4.3E) gezeigt.

Abb. 4.3C – **Rechts**

Abb. 4.3D – **Falsch**

Abb. 4.3E – **Rechts**

**BEMERKEN!** Das LUNA® X5 Die Handbedienung ist nach IP67 klassifiziert, was bedeutet, dass sie staub- und wasserdicht ist. Die Handsteuerung hält daher sowohl dem Sprühen als auch dem Eintauchen in Wasser stand.

# 5 INSTANDHALTUNG

## 5.1 Reinigung

Die LUNA® X5 Einheit, die Handbedienung und die Raupen können mit den gängigen Reinigungs- und Desinfektionsmitteln gereinigt und desinfiziert werden:

- Universalreiniger mit einem neutralen pH-Wert von 6-9.
- Isopropylalkohol (Alkohol in Krankenhausqualität) mit bis zu 99% Isopropanol.
- Produkte auf Chlorbasis mit bis zu 10.000 ppm.
  (Bei längerer oder wiederholter Einwirkung einer großen Menge Chlor in hohen Konzentrationen können sich das Produkt und das Zubehör verfärben und die Textur verändern).

Wischen Sie den Deckenlifter und die Schienen mit einem sauberen Tuch ab.

Chemikalien und andere starke Reinigungsmittel dürfen nicht verwendet werden.

## 5.2 Lagerung

Die LUNA® X5 muss bei normaler Innentemperatur (+2 bis +40°C) und in einer trockenen Umgebung mit einer relativen Luftfeuchtigkeit von (20% - 80%) gelagert werden.

BEMERKEN! Das LUNA® X5 sollte vor der Lagerung vollständig aufgeladen werden. Die Batterien entladen sich langsam, daher wird empfohlen, den Deckenlifter alle 3 Monate aufzuladen, um eine Zerstörung der Batterie zu verhindern.

# 6 CHECK, GARANTIE UND FEHLERBEHEBUNG

## 6.1 Jährliche Inspektion

Winncare empfiehlt eine jährliche Inspektion nach ISO 10535:2021, die entweder von Winncare oder anderem qualifizierten technischen Personal durchgeführt werden muss.

Es liegt in der Verantwortung des Eigentümers des Produkts, sicherzustellen, dass die regelmäßige Inspektion eingehalten wird.

Beim Austausch von Komponenten sollten nur Original-Ersatzteile von Winncare verwendet werden, um die Funktionalität und Sicherheit des Produkts zu gewährleisten.

Die LUNA® X5 ist mit einem Servicesymbol ( ) auf der Vorderseite des Hebezeugs ausgestattet, das die folgenden Informationen über die regelmäßige Inspektion enthält:

| Dioden-Farbe | Beschreibung |
|---|---|
| Gelb | **Wenn noch 1 Monat bis zum jährlichen Service der LUNA® X5 verbleibt:**<br>• Das Service-Symbol leuchtet nach der Aktivierung 30 Sekunden lang gelb.<br>  ○ Während der periodischen Inspektion wird der Deckenheber zurückgesetzt und das Servicesymbol leuchtet nicht mehr gelb, bis wieder 1 Monat bis zum jährlichen Service verbleibt. |
| Orange | **Wenn die LUNA® X5 die jährliche Laufzeit um 1 Monat überschritten hat:**<br>• Das Servicesymbol leuchtet orange, bis es in den Standby-Modus wechselt.<br>  ○ Während der regelmäßigen Inspektion wird der Deckenheber zurückgesetzt und das Servicesymbol leuchtet nicht mehr orange. Wenn es wieder Zeit für den jährlichen Service ist, beginnt die Leuchtanzeige gelb. |
| Orange + Piepton | **Wenn die LUNA® X5 die jährliche Lebensdauer um 2 Monate überschritten hat:**<br>• Das Servicesymbol leuchtet orange, bis er in den Standby-Modus wechselt, und 3 "Piep"-Signale ertönen, wenn der Deckenlifter aktiviert wird.<br>  ○ Während der regelmäßigen Inspektion wird der Deckenheber zurückgesetzt und das Servicesymbol hört auf, orange zu leuchten und zu piepen.<br>  Wenn es wieder Zeit für den jährlichen Service ist, beginnt die Leuchtanzeige gelb. |

**BEMERKEN!** In Fällen, in denen LUNA® X5 in Ländern eingesetzt werden soll, in denen alle 6 Monate wiederkehrende Inspektionen gesetzlich vorgeschrieben sind, kann die Serviceanzeige vom Techniker darauf eingestellt werden.
Für weitere Beschreibungen fordern Sie bitte eine Installationsanleitung an. (Siehe Abschnitt 3.1).

## Erweiterte Inspektion

Bei der Installation der LUNA® X5 und Schienensysteme in aggressiven Umgebungen wie z.B. chlorierten Schwimmbädern, Spa-Bereichen, Pferdeställen oder ähnlichem gelten besondere Bedingungen.

In diesen Umgebungen muss alle 6 Monate eine Inspektion des Deckenlifters durch Winncare oder einen von Winncare geschulten Techniker durchgeführt werden.

Wenn während des Service Verschleiß, Beschädigungen oder Korrosion festgestellt werden, müssen diese Teile ausgetauscht werden, und alle 5 Jahre müssen alle tragenden Komponenten ausgetauscht werden. Für den Austausch sollten aus Sicherheitsgründen NUR Original-Ersatzteile von Winncare verwendet werden.

WARNUNG!
Beim Einsatz der LUNA® X5 in Schwimmbädern und Wellnessbereichen muss der Deckenlifter direkt an der Schiene montiert werden, um die Gefahr eines Eintauchens in Wasser zu vermeiden (siehe Abb. 4.3A und 4.3B).

Persönliche Sicherheitsüberprüfungen und technische Inspektionen durch einen qualifizierten Techniker müssen nach folgendem Zeitplan durchgeführt werden:

| Sicherheitscheck | Vor dem Gebrauch | Alle 6 Monate | Jährlich |
|---|---|---|---|
| Persönliche Sicherheitsüberprüfungen (siehe Abschnitt 2.4) | | | |
| Die LUNA® X5 kann auf und ab fahren | • | | |
| Das Hebeband ist intakt | • | | |
| Keine ungewöhnlichen Geräusche von der LUNA® X5 | • | | |
| Der Not-Aus funktioniert | • | | |
| Die Haken an der Spreizstange funktionieren | • | | |
| Technische wiederkehrende Inspektion (jährlich)<br>Erweiterte Inspektion (alle 6 Monate) | | | |
| *Inspektion des Gleissystems:*<br>*- Checkpoints ohne Last* | | | |
| Befestigungspunkte an Decke/Wand | | • | • |
| Ketten: Gelenke und Bolzen | | • | • |
| Wagen: Drehgelenk, Schweißnähte, Räder und Antriebsfunktion | | • | • |
| Endstopps | | • | • |
| Auf Anzeichen von Korrosion prüfen | | • | • |
| *Inspektion des Deckenlifters:*<br>*- Kontrollpunkte mit Gewichtsbelastung SWL* | | | |
| Gewichtstest von Deckenliftern und Schienen | | • | • |
| Sichtprüfung des Deckenlifters und der Handbedienung | | • | • |
| Deckenlifter und Handbedienung, alle Tasten funktionieren | | • | • |
| Prüfung manueller Notabsenkung | | • | • |
| Schlinge ohne Verschleiß (weißer Innenkern sollte nicht sichtbar sein) | | • | • |

| | | | |
|---|---|---|---|
| Überprüfen Sie die Schrauben am Bajonett des Armbands | | • | • |
| Drähte/Kabel sind intakt | | • | • |
| Ladefunktion testen | | • | • |
| *Inspektion des Zubehörs:* | | • | • |
| Spreizstange für Anzeichen von Beschädigungen | | • | • |
| Türkupplung: Auf-/Zu-Funktion und Sicherheitsstopp | | • | • |
| Funktionsweise von Haken/Befestigungspunkten und Drehgelenk des Spreizers | | • | • |

Garantie
Für das Produkt wird eine Garantie von 5 Jahren gewährt. Siehe die Garantiebedingungen unter www.Winncare.com

## 6.2 Fehlerbehebung

| Fehler | Möglicher Cauce | Lösung |
|---|---|---|
| Rotes LED-Licht bei "STOP" | Not-Aus aktiviert. | - Deaktivieren Sie den Not-Halt (siehe Abschnitt 3.6). |
| Rotes LED-Licht bei "STOP" blinkt | Sicherung durchgebrannt. | - Prüfen Sie, ob die Flachsicherung für die Batterie am Sideboard durchgebrannt ist, und wenn ja, ersetzen Sie sie durch eine identische Sicherung.<br>- Überprüfen Sie, ob die kleine runde Sicherung auf der Hauptplatine durchgebrannt ist, und wenn ja, ersetzen Sie sie durch eine identische Sicherung.<br>- Wenn die runde Sicherung auf der Hauptplatine erneut durchbrennt, ersetzen Sie die Handsteuerung oder die Verkabelung und die Sicherung.<br>- Wenn die Sicherungen wieder durchbrennen, rufen Sie einen Servicetechniker. |
| Das Hebezeug reagiert nicht, wenn die UP/DOWN-Tasten an der Handsteuerung gedrückt werden. | Defekte Handsteuerung. | - Prüfen Sie, ob der Handstecker am Sideboard vollständig eingesteckt ist.<br>- Überprüfen Sie, ob die kleine runde Sicherung auf der Hauptplatine durchgebrannt ist, und wenn ja, ersetzen Sie sie durch eine identische Sicherung.<br>- Wenn die runde Sicherung auf der Hauptplatine wieder durchbrennt, versuchen |

| | | |
|---|---|---|
| | | Sie es mit einer anderen Handsteuerung oder fordern Sie eine neue an.<br>Hinweis: *Die UP/DOWN-Tasten am Hebezeug können trotz defekter Handbedienung weiterhin verwendet werden.* |
| | Defektes Ladegerät. | - Überprüfen Sie, ob das Ladegerät an die Steckdose angeschlossen ist und ob das Gerät eingeschaltet ist.<br>- Wenn das Ladegerät grün oder orange leuchtet, wird der Ladevorgang ausgeführt.<br>- Wenn das Ladegerät nicht grün oder orange leuchtet, ist das Ladegerät defekt und muss durch ein identisches Ladegerät ersetzt werden.<br>- Wenn das Ladegerät grün blinkt, liegt ein Fehler im Ladesystem vor. Fahren Sie mit der Fehlerbehebung unter "Ladegerät blinkt grün" fort. |
| Piepton aus dem Aufzug. | Akku nicht geladen. | Stecken Sie das Hebezeug zum Aufladen ein (siehe Abschnitt 3.7) und prüfen Sie nach 2 Stunden erneut, ob das Hebezeug funktioniert. |
| Das Ladegerät blinkt grün. | Fehler im Ladesystem. | Aufladen über Handsteuerung.<br>- Probieren Sie eine andere Handsteuerung aus oder fordern Sie eine neue an.<br>- Prüfen Sie, ob die Flachsicherung am Sideboard durchgebrannt ist, und wenn ja, ersetzen Sie sie durch eine identische Sicherung.<br>- Wenn die Sicherungen wieder durchbrennen, rufen Sie einen Servicetechniker. |
| | | Aufladen über Ketten.<br>Verwenden Sie nach Möglichkeit das vorhandene Ladegerät für die Fehlerbehebung. Andernfalls bestellen Sie ein Ladegerät zur Fehlerbehebung bei Winncare oder beim Händler.<br>1. Schließen Sie das Ladegerät direkt an die Ladebuchse an der Seitenwand des Hebezeugs an.<br>- Wenn das Ladegerät grün blinkt, prüfen Sie, ob die flache Sicherung zum Laden auf dem Sideboard im Hebezeug durchgebrannt ist. Wenn ja, ersetzen Sie diese durch eine identische Sicherung. |

| | | |
|---|---|---|
| | | - Wenn das Ladegerät immer noch grün blinkt, rufen Sie einen Servicetechniker an<br>- Wenn das Ladegerät durchgehend grün oder orange leuchtet, funktioniert das Hebezeug einwandfrei. Fahren Sie mit Fehlerbehebung 2 fort.<br>2. Schließen Sie das Ladegerät direkt an die Ladebuchse an der Traverse an.<br>- Wenn das Ladegerät grün blinkt, liegt ein Fehler im Ladesystem an der Traverse vor.<br>Rufen Sie einen Servicetechniker an.<br>- Wenn das Ladegerät durchgehend grün oder orange leuchtet, funktioniert das Ladesystem an der Traverse einwandfrei. Fahren Sie mit Fehlerbehebung 3 fort.<br>3. Schließen Sie das Ladegerät direkt an die Ladebuchse an der Hauptschiene an.<br>- Wenn das Ladegerät grün oder orange leuchtet, funktioniert das Ladesystem auf der Hauptschiene einwandfrei.<br>- Wenn das Ladegerät grün blinkt, liegt ein Fehler im Ladesystem auf der Hauptschiene vor. Rufen Sie einen Servicetechniker an.<br>Hinweis: *Liegt der Fehler im Gleissystem, kann das Hebezeug weiterhin direkt an der Seitenwand geladen werden, bis der Servicetechniker den Fehler im Gleissystem behoben hat.* |
| Die Anschlaglinie des Hebezeugs verläuft entgegengesetzt zu den UP/DOWN-Symbolen. | Die Schlinge wurde nach der Betätigung des Notunterteils falsch aufgewickelt. | - Drücken Sie die UP-Taste an der Handsteuerung, während Sie die Anschlagmittel mit der anderen Hand straff halten, bis die Anschlagmittel vollständig abgesenkt und wieder in das Hebezeug eingefahren ist. Überprüfen Sie, ob die Auf-/Ab-Regler jetzt in die richtige Richtung funktionieren.<br>Wenn nicht, rufen Sie einen Servicetechniker an. |

## 6.3 Technische Daten

| | |
|---|---|
| Maximale Kapazität: | 150 kg (330 lbs), 200 kg (440 lbs) oder 275 kg (606 lbs) je nach Einstellung |
| Anzahl der Lifte/Gebühr: | Ca. 80 Lifte/90 kg pro Ladung |
| Hubgeschwindigkeit: | 40 mm/s unabhängig von der Gewichtsbelastung von 15-275 kg |
| Hubgeschwindigkeit: | 85 mm/s 0-15 kg |
| Hubbereich: | ca. 2500 mm |
| Gewicht: | 5,2 kg (11,5 lbs) ohne Spreizstange |
| Dimensionen: | Ø 320 mm x H 130 mm |
| Batteriebetrieb: | 36 V NiMH 1300 mAh |
| Aufladung: | 100 - 240 V, 0,3 Ampere. |
| Belag: | Hochschlagfestes, geformtes ABS |
| Lärm: | LwA beim Heben/Senken ohne Last beträgt 49dB(A)<br>LwA beim Heben/Senken mit 175 kg (386 lbs) Last beträgt 53dB(A) |
| Korrosionsklasse: | C1 nach ISO 12944-5:2019 |
| IP-Klasse: | Hubmodul: IP24<br>Ladegerät: IP40<br>Handbedienung: IP67 |
| Ausgabe: | 24 V - Zubehör nur für den Anschluss von Zusatzgeräten erhältlich.<br>Für weitere Beschreibungen fordern Sie bitte eine Installationsanleitung an. (Siehe Abschnitt 3.1). |

EMV Geprüft nach folgenden Normen:
Luna X5. 1-kanal: IEC 60601-1-2:2015

## 6.4 Dimensionen

| Die LUNA® X5 auf Schiene montiert: | Die LUNA® X5 auf einem Gurt montiert: |
|---|---|
| 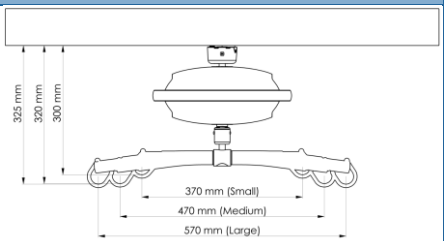 | 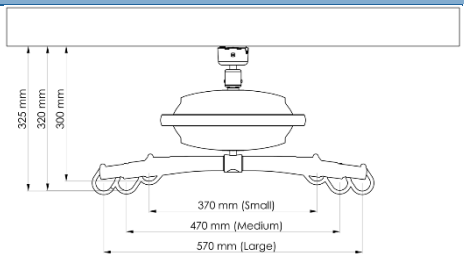 |

# 7 UMWELT UND QUALITÄT

## 7.1 Erwartete Lebensdauer

Die LUNA® X5 hat eine erwartete Lebensdauer von 20 Jahren oder 30.000 Aufzügen bei sachgemäßer Verwendung und Anwendung, der Verwendung von Original-Ersatzteilen von Winncare und der Einhaltung der Wartung, wie in Abschnitt 6.1 beschrieben.

## 7.2 Beseitigung

Das Produkt kann bei Winncare entsorgt werden. Am Ende seiner Lebensdauer nimmt Winncare das Produkt zurück, um sicherzustellen, dass die einzelnen Komponenten ordnungsgemäß recycelt oder entsorgt werden.

Zu den Komponenten gehören Aluminium, NiMH-Batterien, ABS-Kunststoffe und Stahl.

Diese sind umweltschädlich, wenn sie nicht ordnungsgemäß entsorgt werden.

## 7.3 Batterie

Das Produkt ist mit einem wiederaufladbaren NiMH-Akku ausgestattet.

Für eine ordnungsgemäße umweltgerechte Entsorgung der Batterie sollte sie zum Recycling an einer Recyclingstation abgegeben oder nach Ablauf ihrer Lebensdauer entweder an Winncare oder den Händler zurückgegeben werden.

## 7.4 Qualitätszertifizierungen

Winncare ist nach den Normen ISO 9001:2015 und ISO 13485:2016 zertifiziert.

Diese Zertifizierungen bedeuten, dass die Produkte und das Unternehmen die geltenden internationalen Standards für das Qualitätsmanagement sowie die Standards für die Rückverfolgbarkeit von Medizinprodukten erfüllen.

Die LUNA® X5 ist als Medizinprodukt der Klasse 1 eingestuft.

# 8 ZUBEHÖR

## Zubehörliste für die Luna X5

015-03050 Luna X5

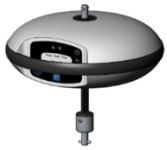

## Handgriffe

017-00320 Handbedienung/Luna X5/5 Tasten, IP67/Kabel 1080mm
017-00321 Handbedienung/Luna X5/5 Tasten, IP67/Kabel 1320mm
017-00322 Handbedienung/Luna X5/7 Tasten, IP67/Kabel 1080mm
017-00323 Handbedienung/Luna X5/7 Tasten, IP67/Kabel 1320mm

## Standard Spreizstange, LUNA X5

017-00335 Spr.bar/2-pt/bayonet/Size S/neigbar/Luna X5/SWL 275
017-00336 Spr.bar/2-pt/bayonet/Size M/neigbar/Luna X5/SWL 275
017-00337 Spr.bar/2-pt/bayonet/Size L/neigbar/Luna X5/SWL 275

## 3-Punkt-Spreizstange

017-00338 Spr.bar/3pt./bayonet/Luna X5/SWL 275

## Ladegeräte mit Ladestation

017-00300DEU Ladestation Luna X5/mit Ladegerät f. NIMH Batterie/AUS-Stecker
017-00300EU Ladestation Luna X5/mit Ladegerät f. NIMH Akku/EU-Stecker
017-00300DE Ladestation Luna X5/mit Ladegerät f. NIMH Akku/UK-Stecker
017-00300DE Ladestation Luna X5/mit Ladegerät f. NIMH Batterie/US-Stecker

## Dienstpferde

| | |
|---|---|
| 017-00302DEU | Ladegerät Luna X5/für NIMH Batterie/ 30Zellen/1,8m DC Kabel/AUS-Stecker |
| 017-00302EU | Ladegerät Luna X5/für NIMH Batterie/ 30Zellen/1,8m DC Kabel/EU-Stecker |
| 017-00302Großbritannien | Ladegerät Luna X5/für NIMH Batterie/ 30Zellen/1,8m DC Kabel/UK-Stecker |
| 017-00302DE | Ladegerät Luna X5/für NIMH Batterie/ 30Zellen/1,8m DC Kabel/US-Stecker |

## Sonstiges Zubehör

| | |
|---|---|
| 017-00354 | Luna Trolley/horizontal/ohne Ladegerät/Luna ipx4/Luna X5 |
| 017-00350 | Teleskop-Bajonett-Montagewerkzeug / 650mm-1100mm/Luna X5 |
| 017-00330 | 2CH Sidefoil für Luna X5/Upgrade Kit |
| 017-00303 | Wandhalterung Set/Ladestation/Luna X5/W |
| 017-00304 | Verlängerungskabel 1850mm/2,5X5,5/Steck für 30cell NIMH Ladegerät |

**WARNUNG!**

Verwenden Sie keine Kabel oder Zubehörteile, die nicht aufgeführt sind, da andere Kabel oder Zubehörteile die Leistung beeinträchtigen oder Störungen verursachen können.

**Schneiden Sie hier ab und speichern Sie die Ersatzteilliste für eine mögliche zukünftige Verwendung!**

## Ersatzteile

| | |
|---|---|
| 018-50001 | Kabel aufgewickelt/Handbedienung/X5/ 1320mm/Servicepaket |
| 018-50000 | Kabel aufgewickelt/Handbedienung/X5/ 1080mm/Servicepaket |
| 018-50003 | Haken/Handsteuerung/X5/Servicepack |

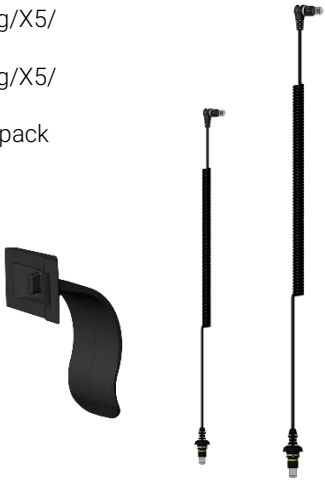

*Eine Liste aller Ersatzteile kann angefordert werden. Wenden Sie sich für weitere Informationen an Winncare.*

Leere Seite

# 9 EMV-Daten

**Anmerkung:** EMV-Daten gelten nur für Luna X5. 1 Kanal verkauft ab dem 1.1.2020. Normen / Normativ angewendet auf EMV-Daten: EN / IEC 60601-1-2-2015.

| Leitfaden und Herstellererklärung für elektromagnetische Emissionen | | |
|---|---|---|
| Emissionsnorm | Art | Einhaltung der Norm |
| CISPR 11 | HF-Emissionen | Ja, Gruppe 1, Klasse B |
| EN/IEC6100-3-2 | Harmonische Emission | Nicht zutreffend. Leistung < 75W |
| EN/IEC6100-3-3 | Spannung Schwankungen/ flackern | Ja |
| Hinweise für die Anwendung Umwelt | | |
| Die Luna eignet sich sowohl für den Einsatz im professionellen als auch im häuslichen Umfeld, einschließlich Umgebungen, die an das öffentliche Niederspannungsnetz angeschlossen sind. | | |

| Guidance and manufactures declaration for electromagnetic immunity | | | |
|---|---|---|---|
| Emissionsnorm | Art | Konformitätsstufe | Spezifische Anleitung für die Anwendungsumgebung |
| EN/IEC61000-4-2 | Elektrostatische Entladung (ESD) | ± 8kV-KontaktBis zu ± 15kV Luft | Geeignet für den Einsatz auf Holz-, Beton- oder Keramikböden. Halten Sie die relative Luftfeuchtigkeit unter 30 %, wenn Sie auf Böden aus synthetischen Materialien, z. B. Teppichen, verwendet werden. |
| EN/IEC61000-4-4 | Elektrische schnelle Transienten und Bursts | ± 2kV Stromversorgung<br>± 1kV für Signalleitungen | Die Luna ist während des Betriebs batteriebetrieben, daher gewährleistet die interne Batterie den Betrieb bei Netzspannungsstörungen. |
| EN/IEC61000-4-5 | Anstieg | ± 1kV für Signalleitungen | |

| | | | |
|---|---|---|---|
| EN/IEC6100-4-11 | Einbrüche, Unterbrechungen und Schwankungen des Netzteileingangs | Winkel: 0; 45; 90; 135; 180; 225; 270; 315 GradZyklen: Sinkt 0,5x, Unterbrechungen: 10x Netzfrequenz | Die Luna eignet sich für den Einsatz an einem Stromnetz, das an eine Stromversorgung mit der Qualität eines öffentlichen Niederspannungsnetzes angeschlossen ist, das die häusliche Umgebung versorgt.<br><br>Tragbare und mobile Funkgeräte, einschließlich der Drähte, sollten nicht näher als der empfohlene Sicherheitsabstand von 30 cm am Gerät verwendet oder anhand der Gleichung für die Sendefrequenz berechnet werden. Empfohlener Sicherheitsabstand:<br>*d* = 1,17 √P für 80 MHz bis 800 MHz<br>*d* = 2,33 √P für 800 MHz bis 2,5 GHz, wobei *P* die maximale Nennleistung des Senders in Watt und *d* der empfohlene Sicherheitsabstand in Metern ist.<br><br>Die magnetischen Felder der Netzfrequenz sollten auf einem Niveau liegen, das für professionelle oder häusliche Umgebungen typisch ist. |
| EN/IEC6100-4-8 | Netzfrequenz Magnetfeld | 30 A/m<br><br>50/60 Hz | |
| EN/IEC 61000-4-6 | Leitungsgebundene Störungen, induziert durch HF-Felder | 150 kHz bis 80 MHz<br><br>3 V RMS<br>(6 V ISM) | |
| EN/IEC6100-4-3 | Proximity-Felder von drahtlosen HF-KommunikationsgerätenEN/IECt | 80 MHz bis 2,7 GHz, 80% AM bei 1 kHz | |
| | | Testanforderung. Mhz / V/m | |
| | | 385 / 27 | |
| | | 450 / 28 | |
| | | 710 / 9 | |
| | | 810 / 27 | |
| | | 1,72 / 28 | |
| | | 2,45 / 28 | |
| | | 5,24 / 9 | |

Textfeld für Händler

Hersteller:
Winncare Nordic ApS
Taarnborgvej 12 C
4220 Korsoer
Dänemark

Telefon: + 45 70 27 37 20
Telefax: + 45 70 27 37 19
E-Mail: info@Winncare.dk
www.Winncare.com

(EU) 2017/745 KLASSE I
EN/ISO 10535:2021
IEC 60601-1-2: 2015

UM-910-00807DE